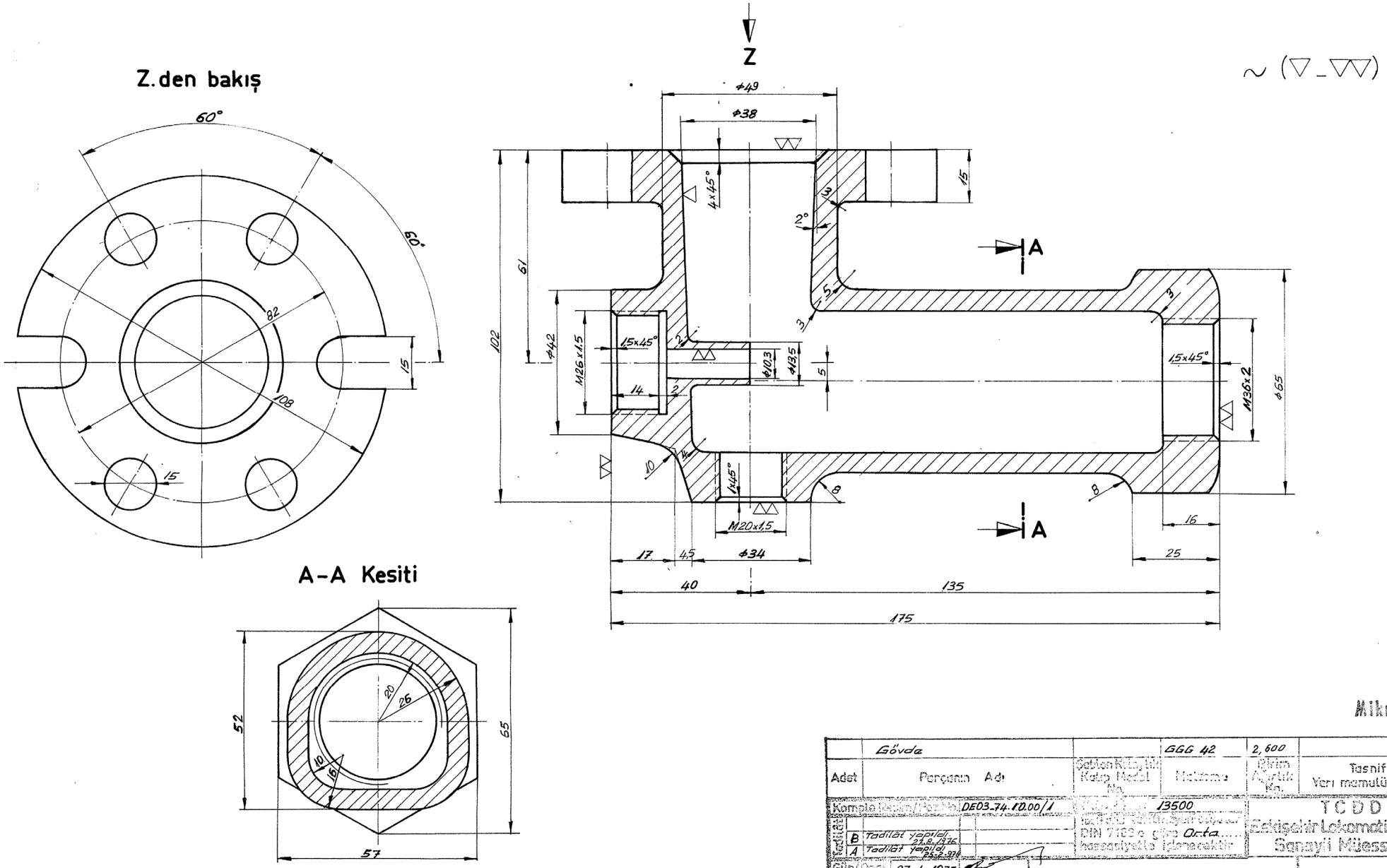

Mikro Film

	Gövde		GGG 42	2,600	
Adet	Parçanın Adı	Şablon Kalıp Kalıp Model No.	Malzeme	Birim Ağırlık Kg.	Tasnif No./ Yarı mamulün ölçüleri
Komple Resim/Pez.No.	DE03-74.10.00/1		13500		TCDD Eskişehir Lokomotif ve Motor Sanayii Müessesesi
Tadilât B	Tadilât yapıldı 27.8.1976		DIN 7168 e göre Orta hassasiyetle işlenecektir		
Tadilât A	Tadilât yapıldı 25.2.976				
Gün/Ond.	27.1.1975		Gövde (Kum Enjektörü)		den/Proje
İşe bakan	C. Özcan				Bu yerine geçti
Resim	A. Paktaş				Bunun yerine geçti
Kontrol	C. Özcan				DE03-74.10.01B
Ölçek	1:1				

Yer No. 72 / Sıra No. 208